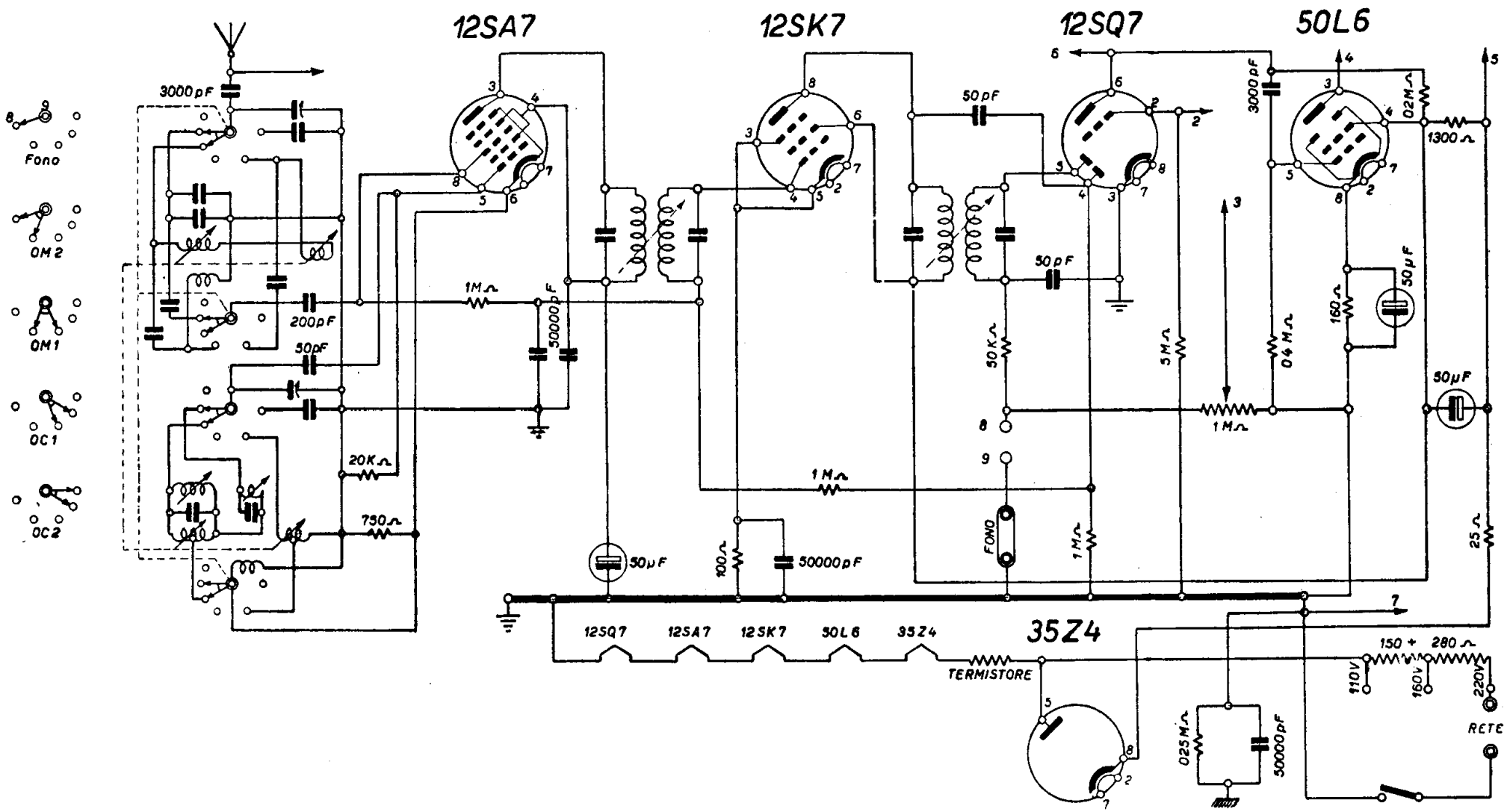

REOM - Sintomagic Radio mod. a10 - Gamma onde medie divisa e due bande onde corte. Notare che nello schema non è indicato l'altoparlante, il quale è invece presente nell'apparecchio multivox, riportato a parte. La caratteristica di questo modello è di funzionare da interfono, consentendo conversazioni bilaterali ad alta voce, nonchè riproduzione dei programmi radio in altro ambiente.